Konstruktionsbeschreibung

Modell-Nr.	Nr. 228 nach Tab. 63 (DIN 4108 Bbl 2:2019-06)
Konstruktionsart	zweischalige Außenwand mit Verblendschale, Kategorie A
Anschluss	Blendrahmen in der äußeren Hälfte der Tragschale
Untergruppe	Fensterlaibung
Variante	Fenster in Wandebene

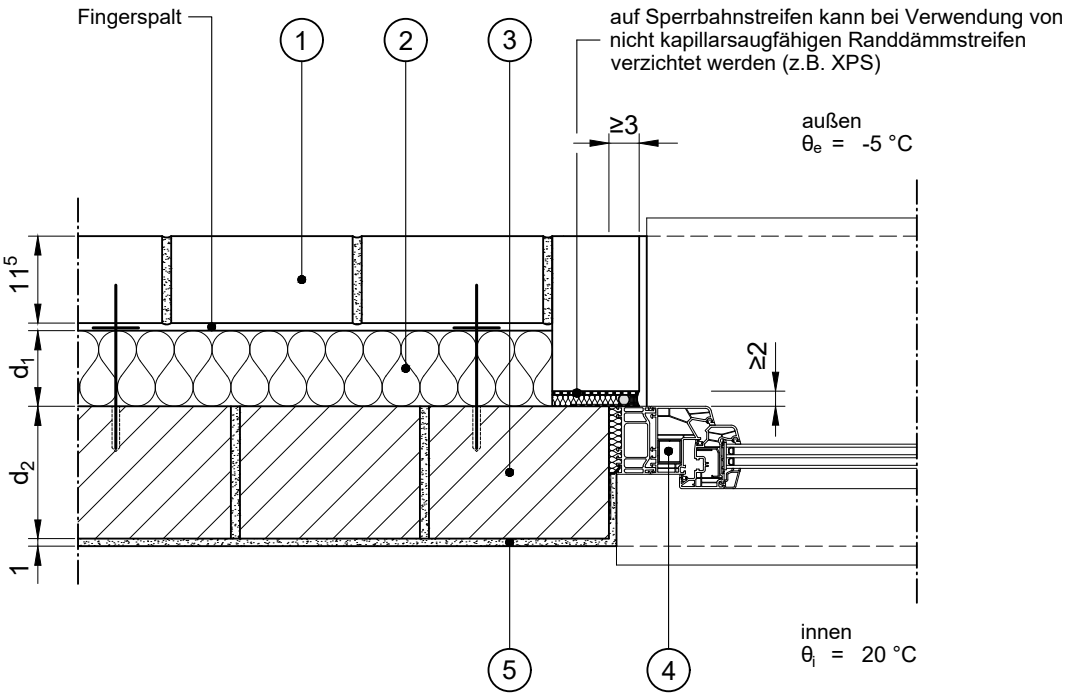

Maßstab 1:10
Abmessungen in [cm]

	Schichtbezeichnung	s [m]	ρ [kg/m³]	λ [W/mK]		Schichtbezeichnung	s [m]	ρ [kg/m³]	λ [W/mK]
1	Verblendmauerwerk	0,115	1800	0,99					
2	Wärmedämmung als Volldämmung	d_1	-	λ_1					
3	Mauerwerk o. Stahlbeton	d_2	-	λ_2					
4	Tür / Fensterelement	0,07	-	λ_w					
5	Innenputz	0,01	1400	0,70					